Вертикальные обрабатывающие центры с ЧПУ BHX 200

2014/2015

Станки BHX 200 / 200/D – вертикальные, компактные, умные

Гибкое решение на 10 м²:

- экономия места благодаря вертикальной конструкции
- отсутствие времени на переналадку благодаря системе зажимных цанг
- увеличенная скорость сверления благодаря технологии Split-Head
- бережное использование ресурсов благодаря безвакуумной зажимной технике

Попробуйте

корпусную обработку в новой динамике

Содержание

4 BHX 200

6 All inclusive | технические средства

8 All inclusive | программное обеспечение

9 power**Touch**

10 Офис-пакет "Премиум"

12 Возврат заготовок

13 Технические характеристики

14 ecoPlus-преимущества

BHX 200 – почувствуй инновацию...

Новое поколение деревообрабатывающих станков с ЧПУ 200-го модельного ряда BHX представляет собой компактную технику вертикального типа всего на 10 м². Станки оснащены двумя независимыми высокоскоростными сверлильными редукторами и 2 управляемыми с помощью ЧПУ зажимными цангами. Для забивания шкантов мы создали специально станок BHX 200/D.

Базовая конфигурация:

- 1 фрезерный двигатель мощностью 9 кВт
- 36 отдельно опрашиваемых сверлильных шпинделей (20 вертикальных / 16 горизонтальных)
- 1 наклоняемая пила для выборки пазов Ø 125 мм
- магазин смены инструмента на 4 места

BHX 200 / 200/D

Характеристики

powerTouch...

Никогда обрабатывающий центр не был так прост в управлении – благодаря инновационной системе управления power**Touch** Вы сможете выполнять важнейшие функции лишь легким касанием пальцев.

Управляемая с помощью ЧПУ система зажимных цанг...

Безвакуумная фиксация и точное позиционирование заготовок. Больше не требуется время на переоснастку.

Гибкая производительность...

Высота обработки составляет от 50 мм до 1250 мм

Высокоскоростные сверлильные шпиндели...

34 независимых шпинделя с технологией Split-Head обеспечивают более быстрое сверление

Мощные фрезерные шпиндели с магазином смены инструмента...

HSK-фрезерный шпиндель мощностью 9 кВт, магазин смены инструмента на 4 места, а также наклоняемая пила для выборки пазов в стандартном оснащении

Компактность...

Потребность в занимаемой площади составляет всего 10 м²

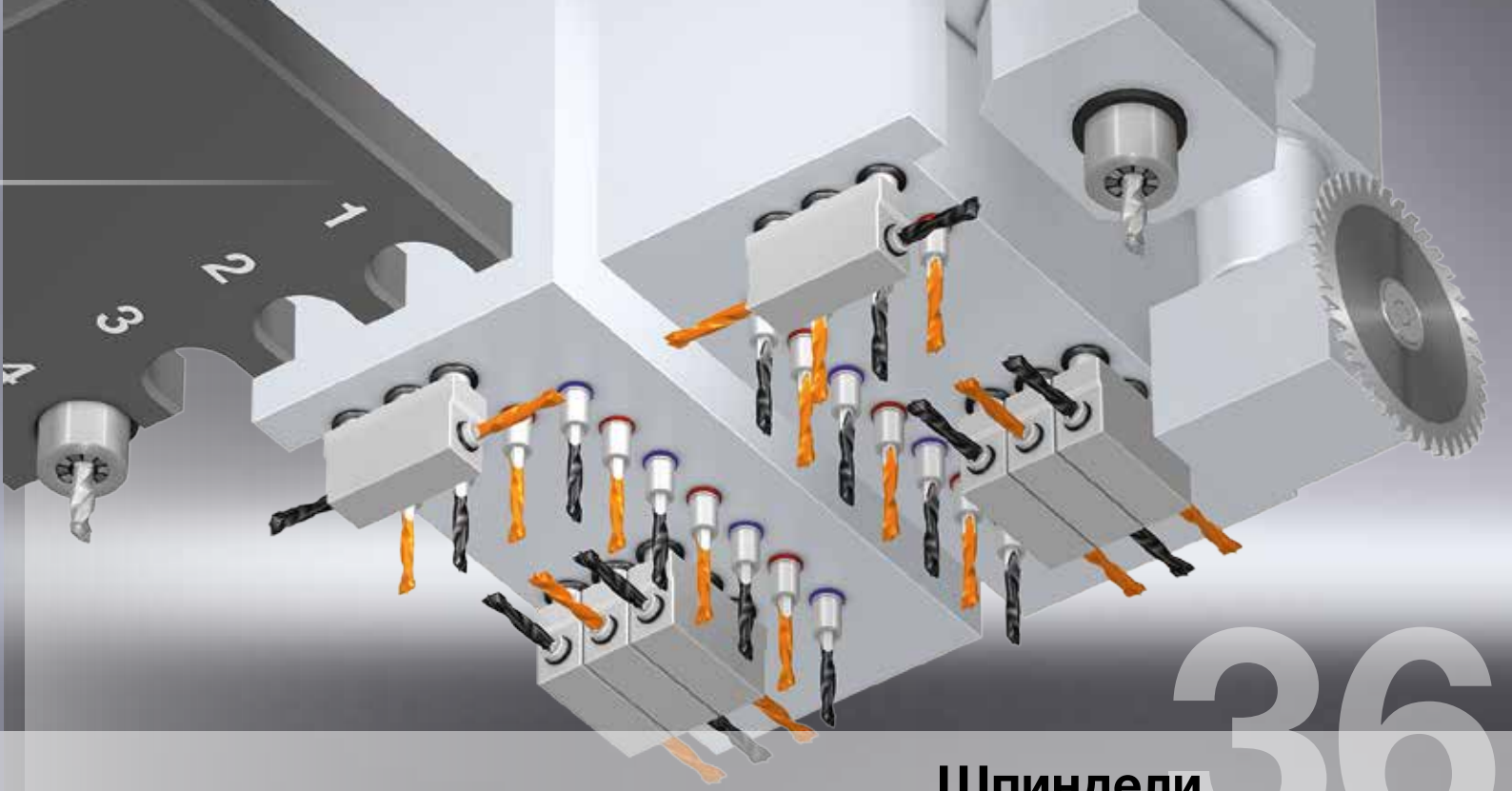

Шпиндели

36

powerControl с power**Touch**

- 21,5" мультисенсорный широкоформатный монитор 16:9 с функцией Full-HD
- USB-выход спереди
- Подключение сети Ethernet 10/100 Мбит

All inclusive | технические средства

Станки серии BHX 200 изначально имеют первоклассную оснастку. Уже в стандартной комплектации присутствуют элементарные технологии, позволяющие добиться высокого уровня обработки.

Высокоскоростная сверлильная голова 7500 Split-Head

- Два независимо друг от друга перемещаемых сверлильных редуктора приводят в действие 36 высокоскоростных сверлильных шпинделей (20 вертикальных и 16 горизонтальных), например, для обработки рядов отверстий.

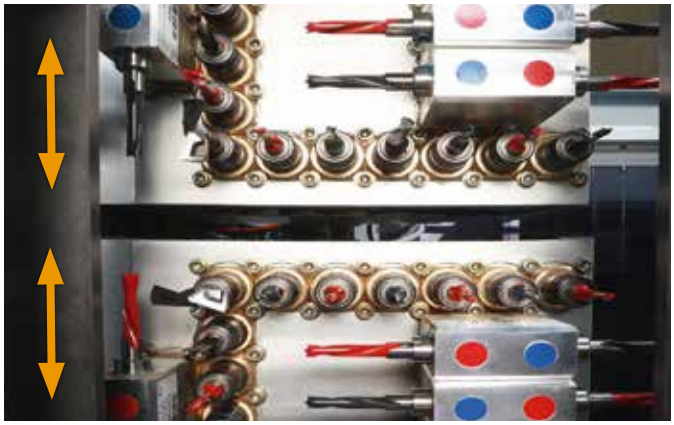

Автоматический зажим шпинделей

- Запатентованная система для обеспечения постоянной точности глубины сверления при обработке различных материалов

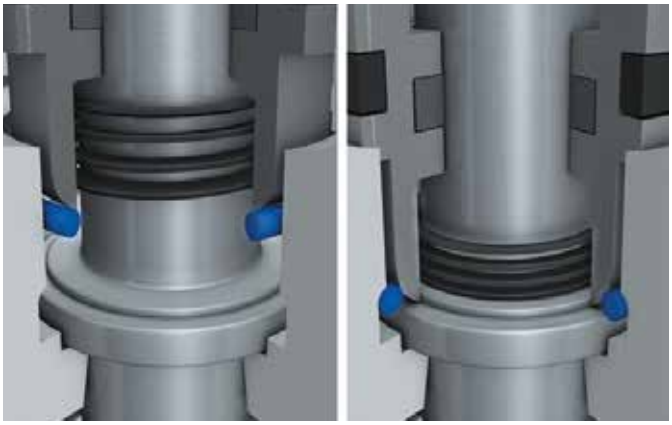

Фотографии могут отображать опции

Запатентованная система быстрой смены сверл

- Запатентованная система обеспечивает простую замену или установку сверл

Управляемая с помощью ЧПУ система зажимных цанг

- Безвакуумная фиксация и точное позиционирование заготовок (подъем зажимных цанг 5 мм)

BHX 200/D

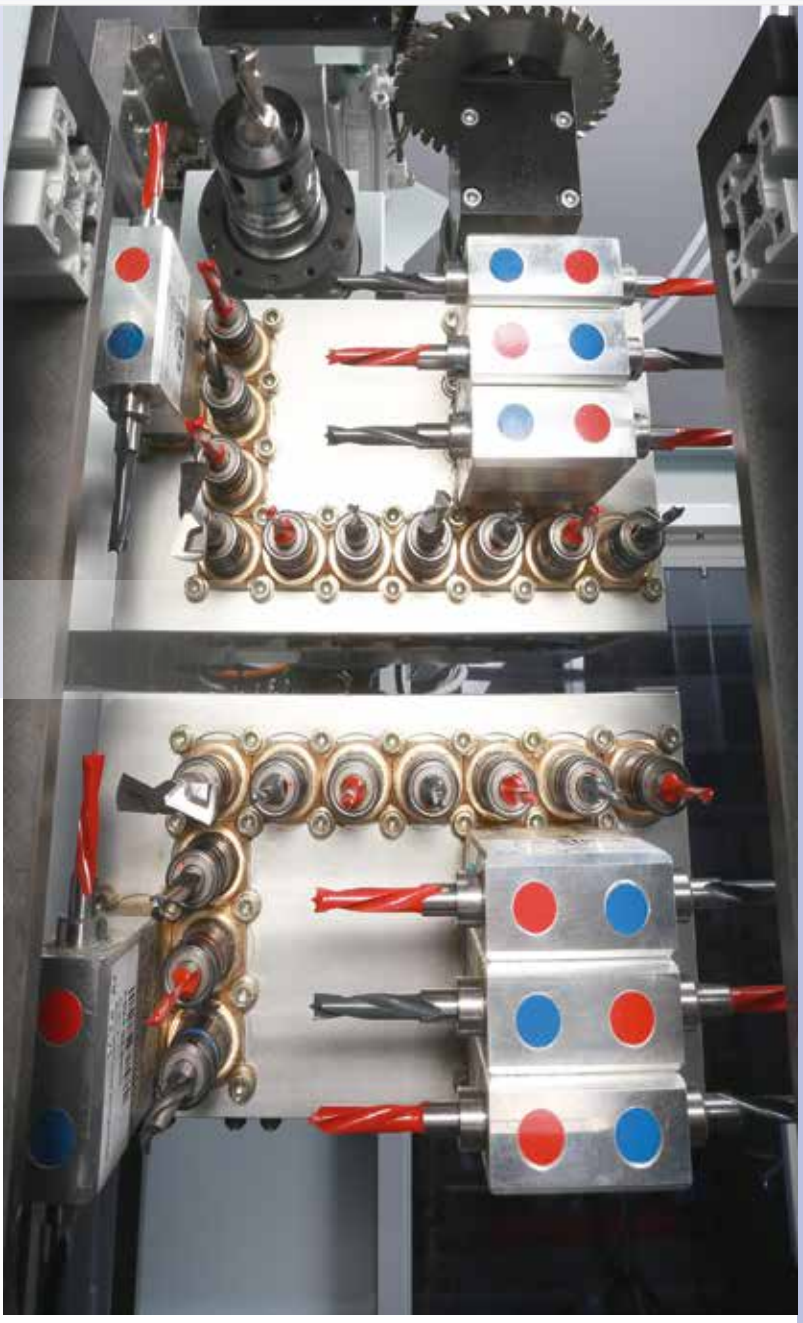

Соединение шкантами

- С помощью станка BHX 200/D Вы можете устанавливать шканты и быть более гибкими в производстве.

Агрегат для установки шкантов

- Горизонтальная установка шкантов – только у BHX 200/D
- Обеспечивает соединение отдельных деталей в готовые объекты

Высота обработки

- Рабочая высота 50 мм **(A)** до 1250 мм **(B)**

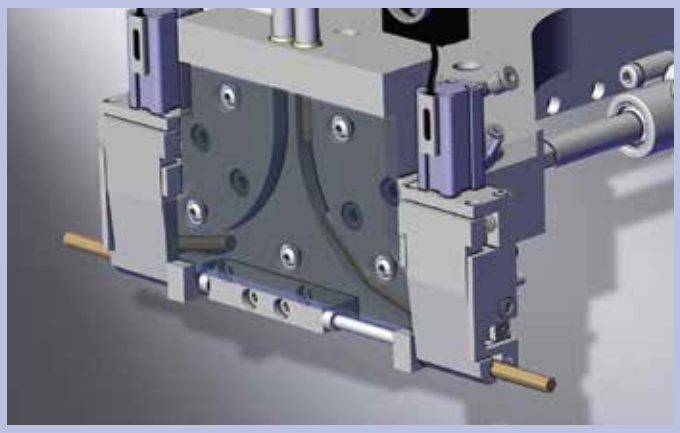

All inclusive | программное обеспечение

Благодаря данному пакету программного обеспечения мы готовы к старту. Более 30 000 инсталляций делают систему программирования woodWOP самой популярной на рынке. С помощью программ woodAssembler и woodVisio Вы получаете профессиональную 3D-визуализацию.
Элементы конструкций можно скомпоновывать виртуально и отображать их в трехмерном режиме.

Воспользуйтесь нашими интернет-ресурсами:

Самый большой форум по теме wood**WOP:** **www.woodWOP-Forum.de**

Бесплатная загрузка компонентов wood**WOP:** **www.weeke.de ➔ продукция ➔ программное обеспечение**

wood**WOP**

- Современное программное обеспечение на базе Windows©
- Более 30.000 инсталляций по всему миру

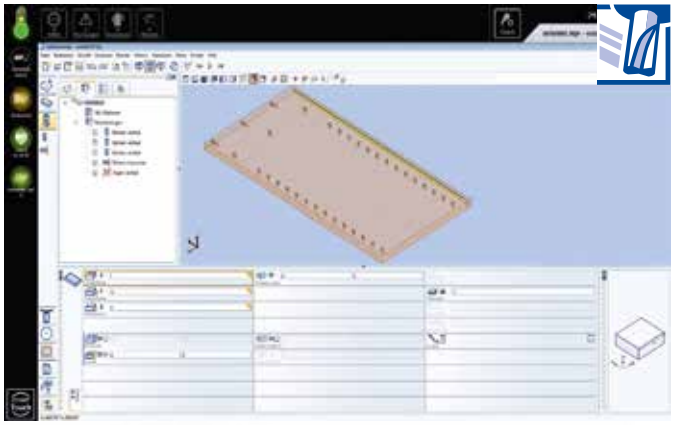

MCC

- Простое управление функциями станка через функциональные клавиши
- Графическая поддержка

MDE Basic

- Учет данных и оценка режимов работы станка с помощью счетчика времени и регистратора событий

All inclusive | power**Touch**

Технология power**Touch отображает философию управления HOMAG Group: целостность, простота, эргономичность. Инновационная концепция управления с сенсорным экраном объединяет дизайн и функциональность - абсолютно новое поколение систем управления.**

Основой системы является большой мультисенсорный широкоформатный монитор, касанием которого управляются различные функции станка. Весь программный интерфейс оптимизирован для сенсорного управления и предлагает многочисленные вспомогательные функции, призванные значительно облегчить работу. Унифицированные элементы управления и программные модули отвечают за единство в управлении всеми станками группы HOMAG. Они различаются лишь несколькими специфичными для станков деталями. Тем самым управление различными станками становится не только проще, но и эффективнее, т.к. затраты на обучение и сервисное обслуживание значительно сокращаются.

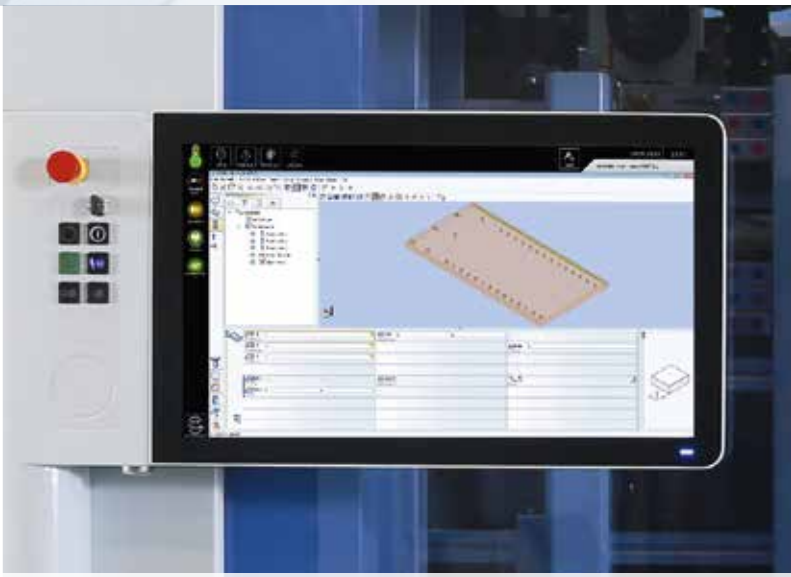

эволюционный

простой

эргономичный

единый

BHX 200 Optimat

Опция | офис-пакет "Премиум"

wood**WOP**

- Современное программное обеспечение на базе Windows©
- Более 30.000 инсталляций по всему миру

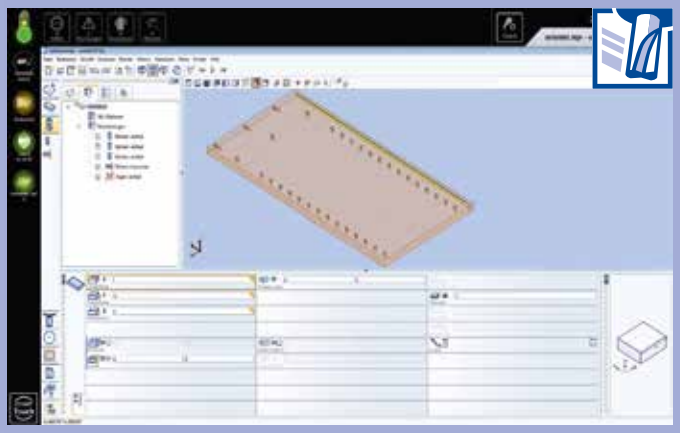

3**D ЧПУ-симулятор**

- Моделирование рабочих процессов в очередности, определенной программой ЧПУ
- Возможность расчета времени

wood**WOP DXF Basic**

- Интерфейс для импорта данных CAD
- Основа для создания программ woodWOP

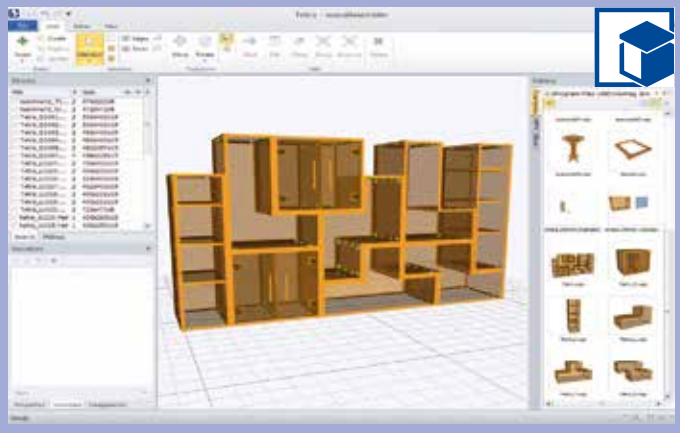

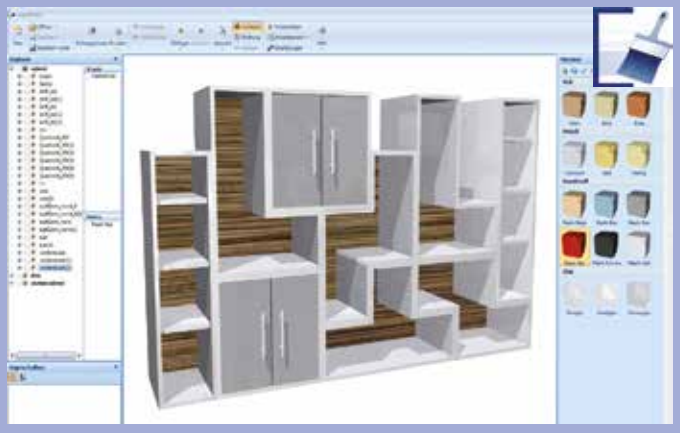

wood**Assembler**

- Для 3D-визуализации программ wood**WOP** (MPR)
- Обеспечивает соединение отдельных деталей в готовые объекты

wood**Visio**

- Объекты, созданные в wood**Assembler** и Blum Dynalog, могут снабжаться поверхностным материалом
- Свободное позиционирование объектов

Дополнительные программные опции

Обработка в X-направлении исходя из длины - автоматическая настройка сверления в зависимости от размеров

- После отправки на обработку заготовки, находящейся на позиции упора, предпринимается контрольный заезд в X-направлении (значение 1). Получение точной длины заготовки (значение 2). Расчет значений 1 и 2 дает точную длину заготовки.
- Доступно в следующих продуктах:
  BHX 050 | BHX 055 | серия BHX 200

Проверка на достоверность

- Контроль заготовки посредством сенсорной техники в X и Y-направлении. В зависимости от величины заготовки выбирается кратчайший путь к следующему датчику.
- Доступно в следующих продуктах: BHX 050 | BHX 055 | серия BHX 200

Считывание штрихкодов

- Сканнер/ПО для штрихкодов
- Поддерживаемые штрихкоды:
  - 1D – штрихкод
  - 2D – двумерный матричный штрихкод
- Каждая заготовка идентифицируется для последующего потока деталей

Опция | возврат заготовок

Ваши преимущества:

- Увеличьте эффективность Ваших процессов **до 15%**
- Минимизируйте время ожидания
- Компактная концепция управления
  минимальная модификация (Д 6400 мм x Ш 3900 мм)
  максимальная модификация (Д 7200 мм x Ш 3900 мм)

Динамика

Попробуйте

корпусную обработку в новой динамике

Всегда хорошая установка...

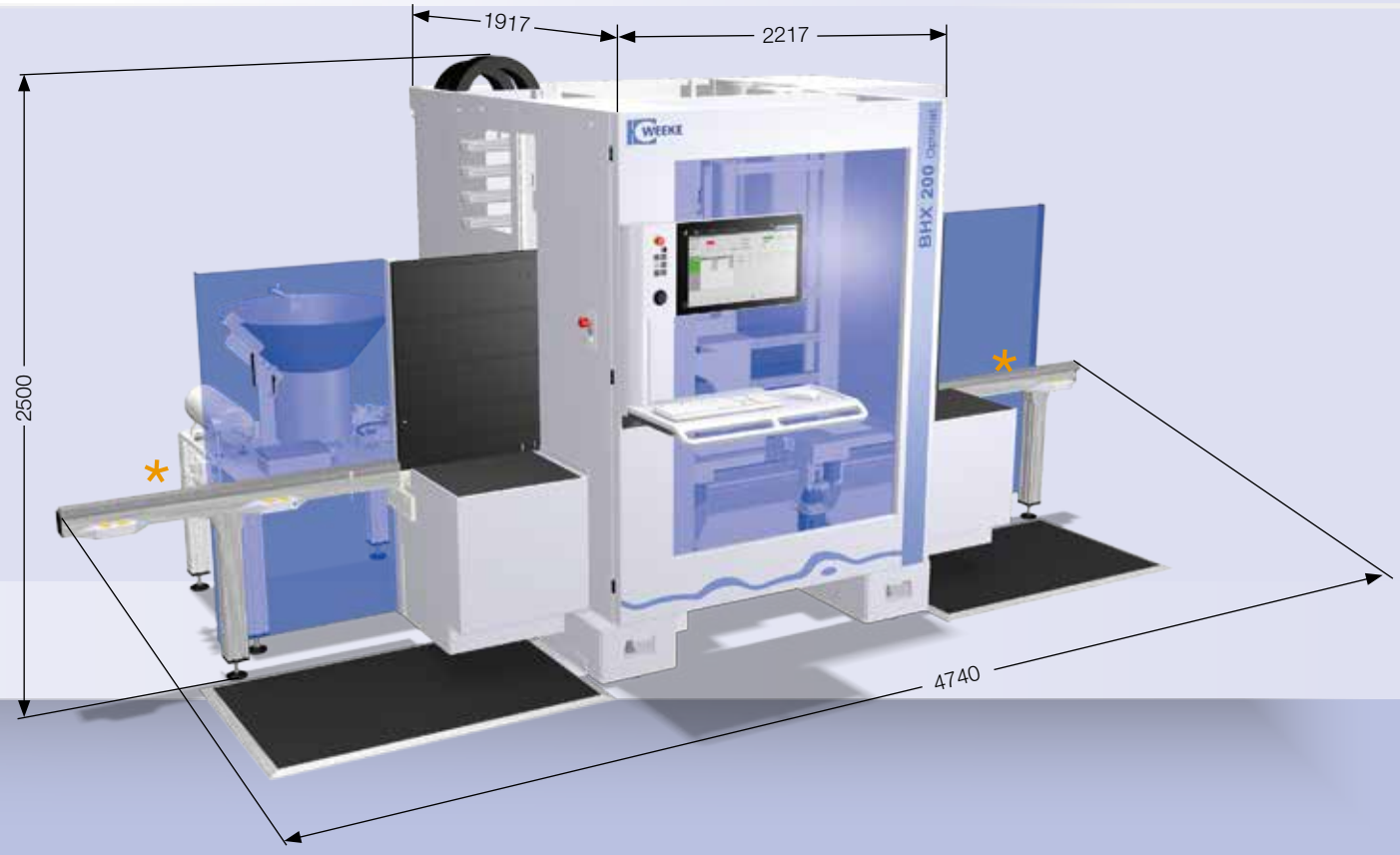

Технические характеристики

			BHX 200	BHX 200/D
Макс. параметры заготовки	Д x Ш x Т	мм	3050 x 1250 x 80	3050 x 1250 x 80
Мин. параметры заготовки	Д x Ш x Т	мм	200 x 50 x 8	200 x 50 x 8
Макс. параметры заготовки	Д x Ш x Т **с устройством возврата**	мм	2300 (3050) x 1250 x 80	2300 (3050) x 1250 x 80
Мин. параметры заготовки	Д x Ш x Т **с устройством возврата**	мм	350 x 60 x 8	350 x 60 x 8
Векторная скорость		м/мин	(X - Y) 50 - (Z) 15	(X - Y) 50 - (Z) 15
Сжатый воздух		бар	6	6
Подключение сжатого воздуха		дюйм	R 1/2	2 x R 1/2
Аспирационный патрубок		мм	2 x Ø 160	2 x Ø 160
Мощность системы аспирации		м3/ч	мин. 4350	мин. 4350
Общий вес станка		кг	ок. 3.200	ок. 3.500
Потребляемая мощность		кВт	21,0	21,0

* На выходе и входе в станок следует соблюдать соответствующее безопасное расстояние! (указания в документации)

Размеры в мм

Фотографии могут отображать опции

ecoPlus

Сберегать ресурсы
Экономить деньги

BHX 200 с технологией eco Plus

- малый расход энергии (ниже 10 кВт) благодаря эффективной приводной технике
- безвакуумный зажим заготовок, а также низкое потребление сжатого воздуха
- эффективная аспирация – общая мощность аспирации составляет макс. 4350 м3/ч
- не требуется время на переналадку благодаря системе зажимных цанг

Экономия времени, материала, энергии и установочной площади гарантирует:

- потенциал для инвестиционных средств
- потенциал для альтернативных инвестиций
- потенциал для повышения Вашей рентабельности
- потенциал для собственных маркетинговых коммуникаций в отношении экологичного партнерства

Мы оставляем за собой право на технические изменения и доработки.
Изображения могут содержать дополнительные опции

Choose the Original
Choose Success!

Для успеха оригинальной технологии
Кампания Союза немецких машиностроителей

Дистанционная диагностика по всему миру!

- Возможность проведения дистанционной диагностики с помощью стандартного интернет-подключения (TSN-опция)
- Компетентная сервисная служба по подбору запчастей
- WEEKE-коммуникация: постоянный доступ к актуальной информации на нашем сайте: www.weeke.com
- Свои вопросы, пожелания, критическую и позитивную оценку можно направлять по адресу: info@weeke.de

Предприятие группы HOMAG

WEEKE Bohrsysteme GmbH
Benzstraße 10-16
33442 Herzebrock-Clarholz
ГЕРМАНИЯ
Tel.: +49 5245 445-0
Fax: +49 5245 445-44 139
info@weeke.de
www.weeke.com